资料来源：精通维修下载 http://www.gzweix.com
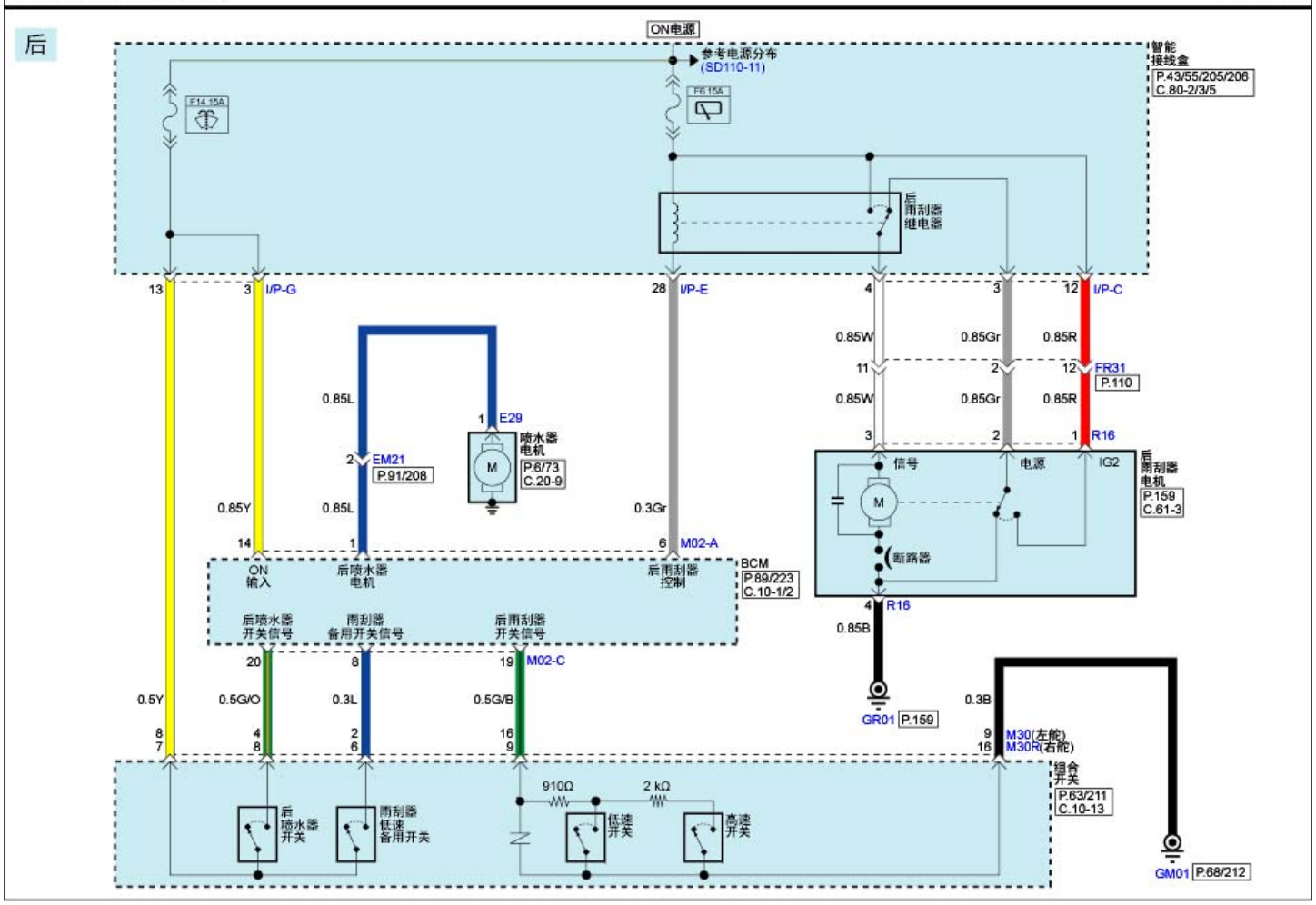
雨刮器&喷水器系统(2) SD981-2